चिपलून - समपार फाटक सं. 20
CHIPLUN - L.C. GATE No. 20

फाटक संचालन नियम आरेख
GATE WORKING RULE DIAGRAM

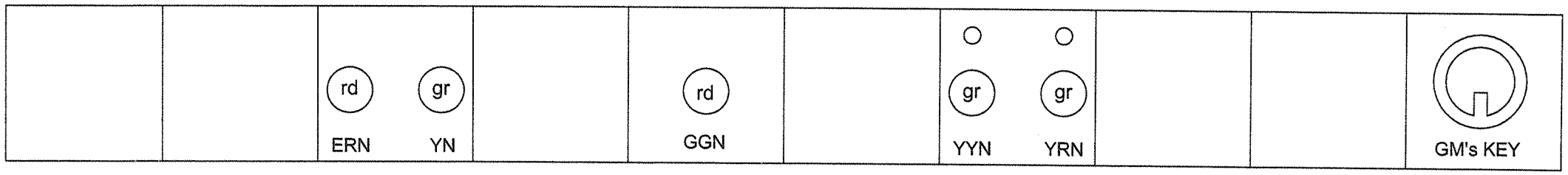

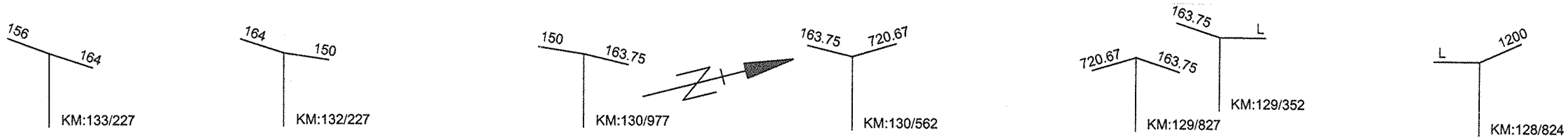

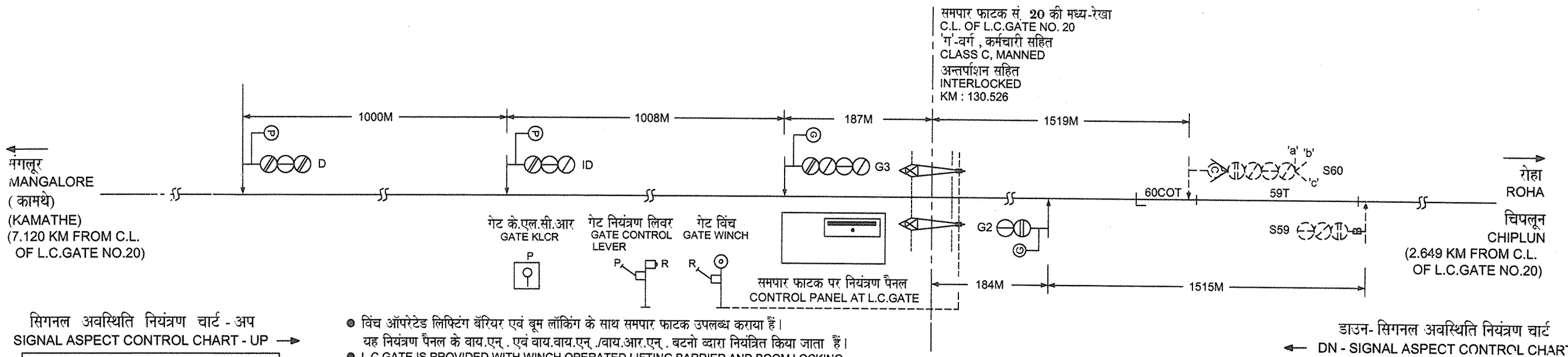

सिगनल अवस्थिति नियंत्रण चार्ट - अप
SIGNAL ASPECT CONTROL CHART - UP →

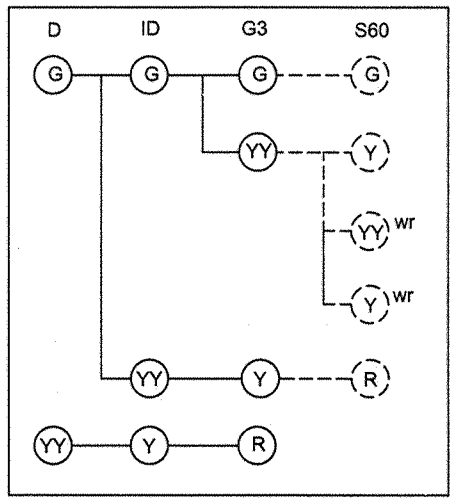

- विंच ऑपरेटेड लिफ्टिंग बॅरियर एवं बूम लॉकिंग के साथ समपार फाटक उपलब्ध कराया हैं। यह नियंत्रण पैनल के वाय.एन् . एवं वाय.वाय.एन् ./वाय.आर.एन् . बटनो व्दारा नियंत्रित किया जाता हैं।
- L.C.GATE IS PROVIDED WITH WINCH OPERATED LIFTING BARRIER AND BOOM LOCKING. IT IS CONTROLLED BY YN & YYN / YRN BUTTONS OF CONTROL PANEL.
- सामान्यतः 'गेट नियंत्रण लिवर' रिवर्स में रखा हुआ हैं, जब समपार फाटक 'रोड ट्राफिक' के लिए खुला हुआ हैं।
- GATE CONTROL LEVER NORMALLY KEPT IN REVERSE POSITION WHEN L.C.GATE IS OPEN FOR ROAD TRAFFIC.
- अन्तर्पाशन सहित 'ग' वर्ग समपार फाटक सं. 20 और स्टे.मा. कार्यालय (चिपलून), किमी : 127/877 के बीच टेलीफोन कनेक्शन उपलब्ध कराया हैं।
- TELEPHONE CONNECTION PROVIDED BETWEEN INTERLOCKED 'C' CLASS L.C. GATE NO.20 AND SM's OFFICE (CHIPLUN) AT KM : 127/877

डाउन- सिगनल अवस्थिति नियंत्रण चार्ट
← DN - SIGNAL ASPECT CONTROL CHART

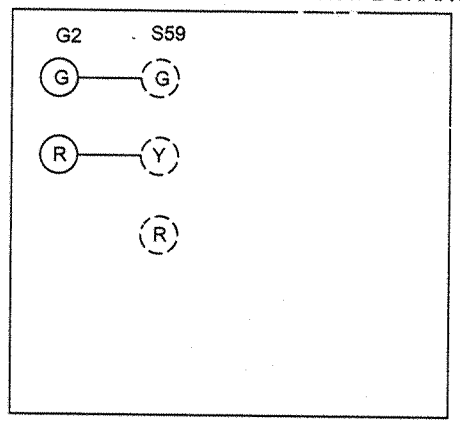

स्केल नहीं।
NOT TO SCALE

टीप्पणी : 1. एस-60 और एस-59, स्टे. मा. कार्यालय (चिपलून) से नियंत्रित किये जाते हैं।
NOTE : 1. S-60 AND S-59 ARE CONTROLLED BY SM's OFFICE (CHIPLUN)

30/10/2012	30/10/12	31.10.12	08.11.2012	22.07.13	23/5/2013	22/5/13
क.इंजी.(डि.) JE(D)	डि. सहा. DA	सेक्शन इंजी. (सि.एवं दू.) SE (S&T)	सहा.सि. एवं दू. सं. इंजी. (यो. एवं का.) ASTE (P&W)	व. सि. एवं दू. सं. इंजी. (यो. एवं का.) SSTE (P&W)	कार्य. निदेशक (सि. एवं दू.) ED/S&T	उपमु. इंजी / रेलपथ DY.CE/T
तैयारकर्ता PREPARED BY		जांचकर्ता CHECKED BY		सत्यापनकर्ता VERIFIED BY	अनुमोदनकर्ता APPROVED BY	

कोंकण रेलवे कॉर्पोरेशन लिमिटेड
KONKAN RAILWAY CORPORATION LTD

आरेख संख्या : के आर/सी ओ/एस जी/69/जी डब्ल्यू आर डी
DRG.NO. KR / CO / SG / 69 / GWRD

अनुकूल अभियांत्रिकी नक्शा संख्या : के आर/आर एन/डी/बी/174/आर-9
TO SUIT ENGG. PLAN NO. KR / RN / D / B / 174 / R9

एवं सिगनल नक्शा संख्या : के आर/सी ओ/सी एस टी इ/आर एन/69/सी
AND SIG. PLAN NO. KR / CO / CSTE / RN / 69 / C